OLYMPIAN PLUS PLUG-IN SYSTÉM

Filtry s regulátorem tlaku

B64G, B68G – G1/4 až G11/2

Vysoce účinné odstarňování kondenzátu a nečistot

Dobrá regulační charakteristika

Zajištění nastavených hodnot pomocí regulační hlavice

TECHNICKÁ DATA

Médium:

Pouze stlačený vzduch

Maximální vstupní tlak:

17 bar

Připojovací závity manometru:

Rc1/8

Teplota okolí:

–20°C až +80°C

Kontaktujte naše technické oddělení, pokud chcete používat přístroj při teplotách pod 2°C

Tlakový rozsah:

B64G: 0,3...10 bar

B68G: 0,4...8 bar

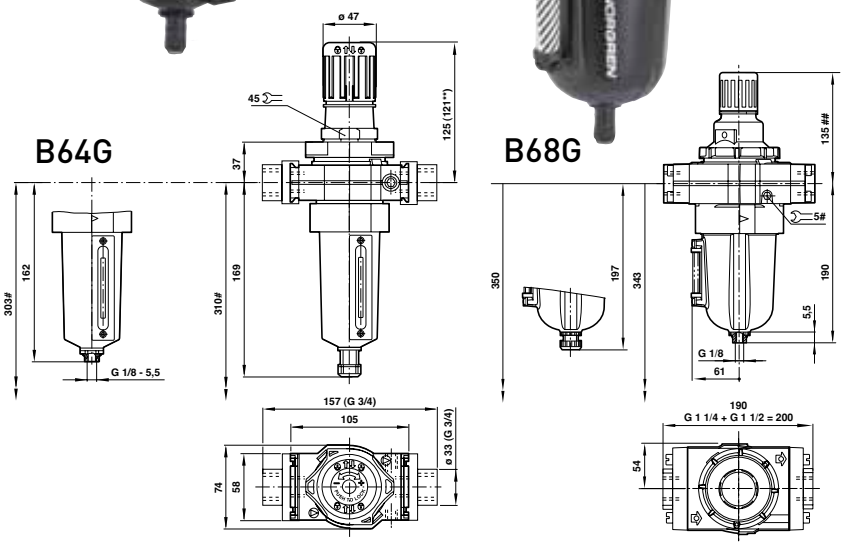

Demontáž nádobky vyžaduje minimální prostor. ## Menší o 4 mm s knoflíkem v uzamčené poloze
** Knoflík v uzamčené poloze

Modely / Příslušenství / Servisní Sada

B64G SÉRIE AUTO ODPOUŠTĚNÍ KONDENZÁTU	MANUÁLNÍ ODPOUŠTĚNÍ KONDENZÁTU	Velikost připojení	Průtok* (dm³/s)	Držák pro montáž na stěnu	Manometr 0 ... 10 bar	3/2 uzavírací ventil*	Sada pro zabezpečení proti manipulaci	Tlumič hluku uzavíracího ventilu	Automatické odpouštění kondenzátu	Manuální odpouštění kondenzátu
		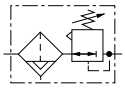								
B64G-2GK-AD3-RMN	B64G-2GK-MD3-RMN	G1/4	30	74504-50	18-013-013	T64T-2GB-P1N	4355-50	T40B1800	B64G-KITA40R	B64G-KITM40R
B64G-3GK-AD3-RMN	B64G-3GK-MD3-RMN	G3/8	76	74504-50	18-013-013	T64T-3GB-P1N	4355-50	T40B1800	B64G-KITA40R	B64G-KITM40R
B64G-4GK-AD3-RMN	B64G-4GK-MD3-RMN	G1/2	106	74504-50	18-013-013	T64T-4GB-P1N	4355-50	T40B1800	B64G-KITA40R	B64G-KITM40R
B64G-6GK-AD3-RMN	B64G-6GK-MD3-RMN	G3/4	106	74504-50	18-013-013	T64T-6GB-P1N	4355-50	T40B1800	B64G-KITA40R	B64G-KITM40R

B68G SÉRIE AUTO ODPOUŠTĚNÍ KONDENZÁTU	MANUÁLNÍ ODPOUŠTĚNÍ KONDENZÁTU	Velikost připojení	Průtok* (dm³/s)	Držák pro montáž na stěnu	Manometr 0 ... 10 bar	3/2 uzavírací ventil*	Sada pro zabezpečení proti manipulaci	Tlumič hluku uzavíracího ventilu	Automatické odpouštění kondenzátu	Manuální odpouštění kondenzátu
		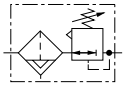								
B68G-6GK-AR3-RLN	B68G-6GK-MR3-RLN	G3/4	240	18-001-979	18-013-013	T68H-6GB-B2N	4355-50	T40B2800	B68G-KITA40R	B68G-KITM40R
B68G-8GK-AR3-RLN	B68G-8GK-MR3-RLN	G1	240	18-001-979	18-013-013	T68H-8GB-B2N	4355-50	T40B2800	B68G-KITA40R	B68G-KITM40R
B68G-AGK-AR3-RLN	B68G-AGK-MR3-RLN	G1 1/4	240	18-001-978	18-013-013	T68H-AGB-B2N	4355-50	T40B2800	B68G-KITA40R	B68G-KITM40R
B68G-BGK-AR3-RLN	B68G-BGK-MR3-RLN	G1 1/2	240	–	18-013-013	T68H-BGB-B2N	4355-50	T40B2800	B68G-KITA40R	B68G-KITM40R

* Typický průtok při vstupním tlaku 10 bar, nastavený tlak 1 bar pokles 1 bar od nastavení. ** Závitový výfukový port.
Pro náhradní filtr/regulátor (bez rámu) je zástupný znak ´N´ na 5. a 6. místě označení např: B68G-NNK-AR3-RLN.